







ECTRAY®

Gestión de cables Catálogo

www.ectray.com



CANALETAS PARA CABLES

En la ingeniería eléctrica moderna y en los sistemas de cableado inteligente, las bandejas de cable en forma de canal son elementos clave para la protección y el tendido de los cables.

El diseño de sección transversal rectangular de la bandeja de cables tipo canal ofrece un espacio uniforme para alojar los cables y permite el tendido por zonas de múltiples tipos de cables mediante particiones en capas, lo que evita la interferencia mutua entre los distintos cables.

ICTRAY
ECTRAY
ECTRAY

Canaletas para cables ng

Cumple con la norma UNE-EN 61537

Material:

- Zinc, aluminio y magnesio (ZM)
- **Galvanizado (GI)**
- Acero inoxidable 304/316 (SS)
- **Aluminio**
- Recubrimiento en polvo
- Galvanizado en caliente



Resistencia al fuego	Resistencia a la corrosión	Gran capacidad de carga	-40 C / 150 C	Distancia de instalación: 1,5 m

Código de pedido	Ancho x Alto/mm	Longitud/mm
CT-50-50	50 x 50	2000/2500/3000
CT-100-50	100 x 50	2000/2500/3000
CT-200-50	200 x 50	2000/2500/3000
CT-300-50	300 x 50	2000/2500/3000
CT-400-50	400 x 50	2000/2500/3000
CT-100-75	100 x 75	2000/2500/3000
CT-200-75	200 x 75	2000/2500/3000
CT-300-75	300 x 75	2000/2500/3000
CT-400-75	400 x 75	2000/2500/3000
CT-500-75	500 x 75	2000/2500/3000
CT-100-100	100 x 100	2000/2500/3000
CT-200-100	200 x 100	2000/2500/3000
CT-300-100	300 x 100	2000/2500/3000
CT-400-100	400 x 100	2000/2500/3000
CT-500-100	500 x 100	2000/2500/3000
CT-200-150	200 x 150	2000/2500/3000
CT-300-150	300 x 150	2000/2500/3000
CT-400-150	400 x 150	2000/2500/3000
CT-500-150	500 x 150	2000/2500/3000
CT-600-150	600 x 150	2000/2500/3000

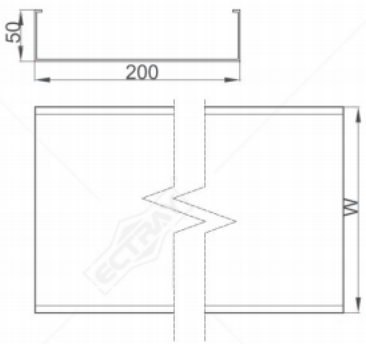

*A medida: este producto admite personalización

Industria alimentaria

Fábrica industrial

ECTRAY

ECTRAV

CT-Cross

Código de pedido	Ancho/mm	H/mm	L/mm
CT-Cross-50-50-310	50	50	310
CT-Cross-100-50-360	100	50	360
CT-Cross-200-50-460	200	50	460
CT-Cross-300-50-560	300	50	560
CT-Cross-400-50-660	400	50	660
CT-Cross-100-75-360	100	75	360
CT-Cross-200-75-460	200	75	460
CT-Cross-300-75-560	300	75	560
CT-Cross-400-75-660	400	75	660
CT-Cross-500-75-760	500	75	760
CT-Cross-100-100-360	100	100	360
CT-Cross-200-100-460	200	100	460
CT-Cross-300-100-560	300	100	560
CT-Cross-400-100-660	400	100	660
CT-Cross-500-100-760	500	100	760
CT-Cross-200-150-460	200	150	460
CT-Cross-300-150-560	300	150	560
CT-Cross-400-150-660	400	150	660
CT-Cross-500-150-760	500	150	760
CT-Cross-600-150-860	600	150	860

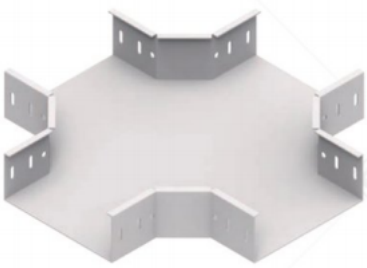

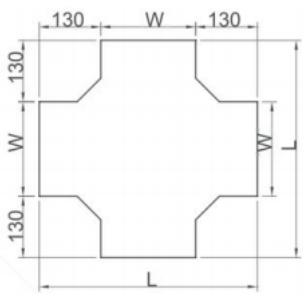

ICTRAY

ECTRAY

ECTRAY

Reductor CL-Medio

Código de pedido	W1 mm	W2 mm	H/mm	L/mm
CT-MIR-50-50-250	100	200	50	250
CT-MIR-100-50-250	200	300	50	250
CT-MIR-200-50-250	300	400	50	250
CT-MIR-300-50-250	400	500	50	250
CT-MIR-400-50-250	500	600	50	250
CT-MIR-100-75-250	100	200	75	250
CT-MIR-200-75-250	200	300	75	250
CT-MIR-300-75-250	300	400	75	250
CT-MIR-400-75-250	400	500	75	250
CT-MIR-500-75-250	500	600	75	250
CT-MIR-100-100-250	100	200	100	250
CT-MIR-200-100-250	200	300	100	250
CT-MIR-300-100-250	300	400	100	250
CT-MIR-400-100-250	400	500	100	250
CT-MIR-500-100-250	500	600	100	250
CT-MIR-200-150-250	200	300	150	250
CT-MIR-300-150-250	300	400	150	250
CT-MIR-400-150-250	400	500	150	250
CT-MIR-500-150-250	500	600	150	250
CT-MIR-600-150-250	600	700	150	250

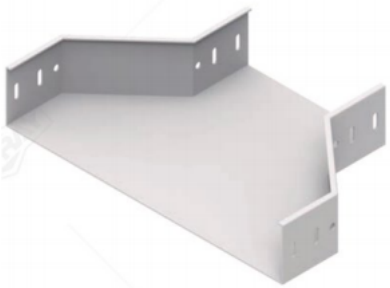

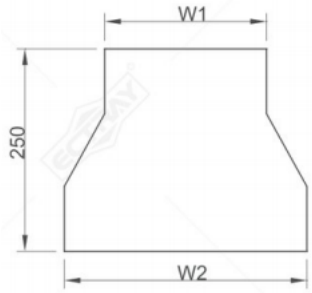

ECTRAY

ECTRAV

Curva de 90° CT

Código de pedido	Ancho/mm	H/mm	L/mm
CT-90°Curva-50-50-180	50	50	180
CT-Curva de 90°-100-50-230	100	50	230
CT-Curva de 90°-200-50-330	200	50	330
CT-Curva de 90°-300-50-430	300	50	430
CT-90° Curva-400-50-530	400	50	530
CT-Curva de 90°-100-75-230	100	75	230
CT-Curva de 90°-300-75-330	200	75	330
CT-Curva de 90°-300-75-430	300	75	430
CT-Curva de 90°-400-75-530	400	75	530
CT-Curva de 90°-500-75-630	500	75	630
CT-Curva de 90°-100-100-230	100	100	230
CT-Curva de 90°-200-100-330	200	100	330
CT-Curva de 90°-300-100-430	300	100	430
CT-Curva de 90°-400-100-530	400	100	530
CT-Curva de 90°-500-100-630	500	100	630
CT-Curva de 90°-200-150-330	200	150	330
CT-Curva de 90°-300-150-730	300	150	430
CT-Curva de 90°-400-150-530	400	150	530
CT-Curva de 90°-500-150-630	500	150	630
CT-Curva de 90°-600-150-730	600	150	730



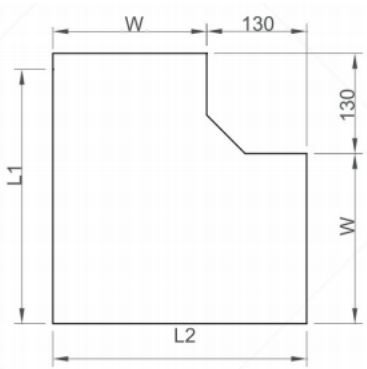

ICTRAY

ECTRAY

ECTRAY

ECTRAY

ECTRAV

CT-Tee

Código de pedido	Ancho/mm	H/mm	L/mm
CT-Tee-50-50-230	50	50	310
CT-Tee-100-50-330	100	50	360
CT-Tee-200-50-430	200	50	460
CT-Tee-300-50-530	300	50	560
CT-Tee-400-50-630	400	50	660
CT-Tee-100-75-360	100	75	360
CT-Tee-200-75-460	200	75	460
CT-Tee-300-75-560	300	75	560
CT-Tee-400-75-660	400	75	660
CT-Tee-500-75-760	500	75	760
CT-Tee-100-100-360	100	100	360
CT-Tee-200-100-460	200	100	460
CT-Tee-300-100-560	300	100	560
CT-Tee-400-100-660	400	100	660
CT-Tee-500-100-760	500	100	760
CT-Tee-200-150-460	200	150	460
CT-Tee-300-150-560	300	150	560
CT-Tee-400-150-660	400	150	660
CT-Tee-500-150-760	500	150	760
CT-Tee-600-150-860	600	150	860

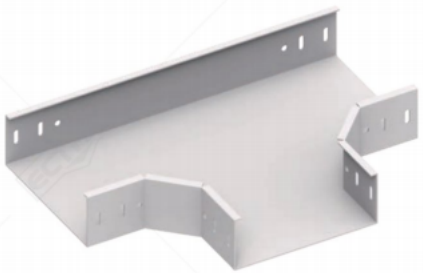

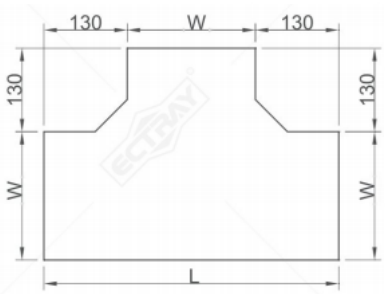

ECTRAY

CT-Tubo ascendente interno

ECTRAV

Código de pedido	Ancho/mm	H/mm	L/mm
CT-INR-50-50-180	50	50	180
CT-INR-100-50-180	100	50	180
CT-INR-200-50-180	200	50	180
CT-INR-300-50-180	300	50	180
CT-INR-400-50-180	400	50	180
CT-INR-100-75-205	100	75	205
CT-INR-200-75-205	200	75	205
CT-INR-300-75-205	300	75	205
CT-INR-400-75-205	400	75	205
CT-INR-500-75-205	500	75	205
CT-INR-100-100-230	100	100	230
CT-INR-200-100-230	200	100	230
CT-INR-300-100-230	300	100	230
CT-INR-400-100-230	400	100	230
CT-INR-500-100-230	500	100	230
CT-INR-200-150-280	200	150	280
CT-INR-300-150-280	300	150	280
CT-INR-400-150-280	400	150	280
CT-INR-500-150-280	500	150	280
CT-INR-600-150-280	600	150	280

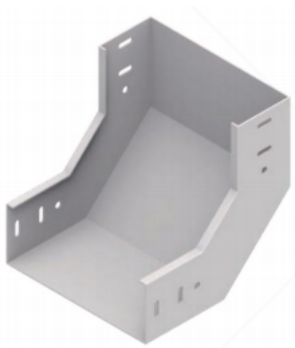

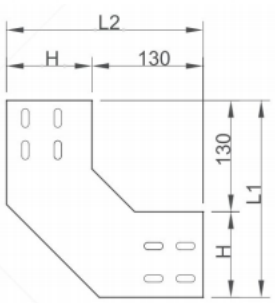

ICTRAY

ECTRAY

ECTRAY

BANDEJA
ECTRAV

CT-Tubo ascendente externo

Código de pedido	Ancho/mm	H/mm	L/mm
CT-EXR-50-50-180	50	50	180
CT-EXR-100-50-180	100	50	180
CT-EXR-200-50-180	200	50	180
CT-EXR-300-50-180	300	50	180
CT-EXR-400-50-180	400	50	180
CT-EXR-100-75-205	100	75	205
CT-EXR-200-75-205	200	75	205
CT-EXR-300-75-205	300	75	205
CT-EXR-400-75-205	400	75	205
CT-EXR-500-75-205	500	75	205
CT-EXR-100-100-230	100	100	230
CT-EXR-500-100-230	200	100	230
CT-EXR-300-100-230	300	100	230
CT-EXR-400-100-230	400	100	230
CT-EXR-500-100-230	500	100	230
CT-EXR-200-150-280	200	150	280
CT-EXR-300-150-280	300	150	280
CT-EXR-400-150-280	400	150	280
CT-EXR-500-150-280	500	150	280
CT-EXR-600-150-280	600	150	280

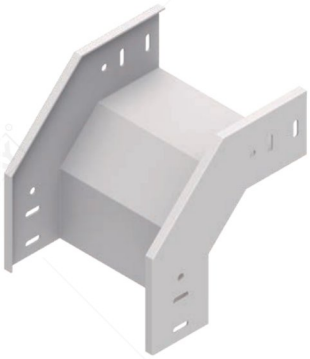

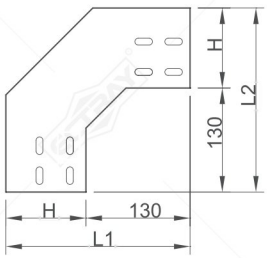

Soporte bajo suelo

Código de pedido	L/mm
UFS-200	200
UFS-300	300
UFS-400	400
UFS-500	500
UFS-600	600





Soporte de pared - 1

Código de pedido	L/mm
WB-1-200	220
WB-1-300	320
WB-1-400	420
WB-1-500	520
WB-1-600	620





Soporte de pared - 2

Código de pedido	L/mm
WB-2-200	220
WB-2-300	320
WB-2-400	420
WB-2-500	520
WB-2-600	620

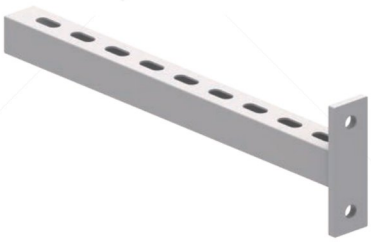



BANDEJA

Soporte recto

Código de pedido	L/mm
SB-200	260
SB-300	360
SB-400	460
SB-500	560
SB-600	660





Soporte recto de techo

Código de pedido	L/mm
SCB-200	260
SCB-300	360
SCB-400	460
SCB-500	560
SCB-600	660





ICTRAY

ECTRAY

ECTRAY

Placa de empalme

Código de pedido	H/mm	L/mm
SP-50	50	140
SP-75	75	140
SP-100	100	140
SP-150	150	140

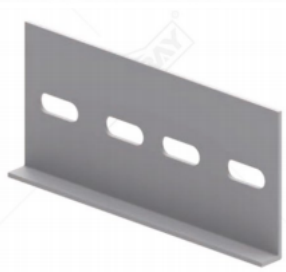



BANDEJA

Separador

Código de pedido	H/mm	L/mm
D-35	35	-
D-85	85	-





Puente de unión

Código de pedido	H/mm	L/mm
BJ	-	-





Abrazadera de cubierta 1

Código de pedido	H/mm	L/mm
CHB&FN	-	-

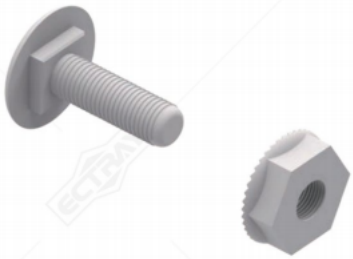



Abrazadera de la tapa 2

Código de pedido	H/mm	L/mm
CC1	-	-







Electrificando tu vida, conectando el futuro

Guangdong Yuchang Technology Co., Ltd.